UNTERFLURANTRIEB **408**

Für Tore bis 350 cm Flügelbreite und 500 kg Torgewicht

RUKU TORE-TÜREN GMBH

Anspruchsvoller Antrieb für anspruchsvolle Toranlagen

Ruhiger Bewegungsablauf durch präzise eingestellte Kugelumlaufspindel

Durch die internen Anschläge kann auf externe Anschläge bei „ Tor auf „ verzichtet werden

Flügelbreite bis 250 cm auch ohne externe Anschläge bei „ Tor Zu „

Stabile Konstruktion und wasserfeste Wanne für sicheren und dauerhaften Betrieb

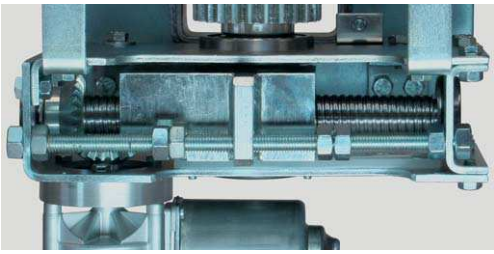

Kugelumlaufspindel mit internen Anschlägen

Notentriegelung

Übersichtsplan

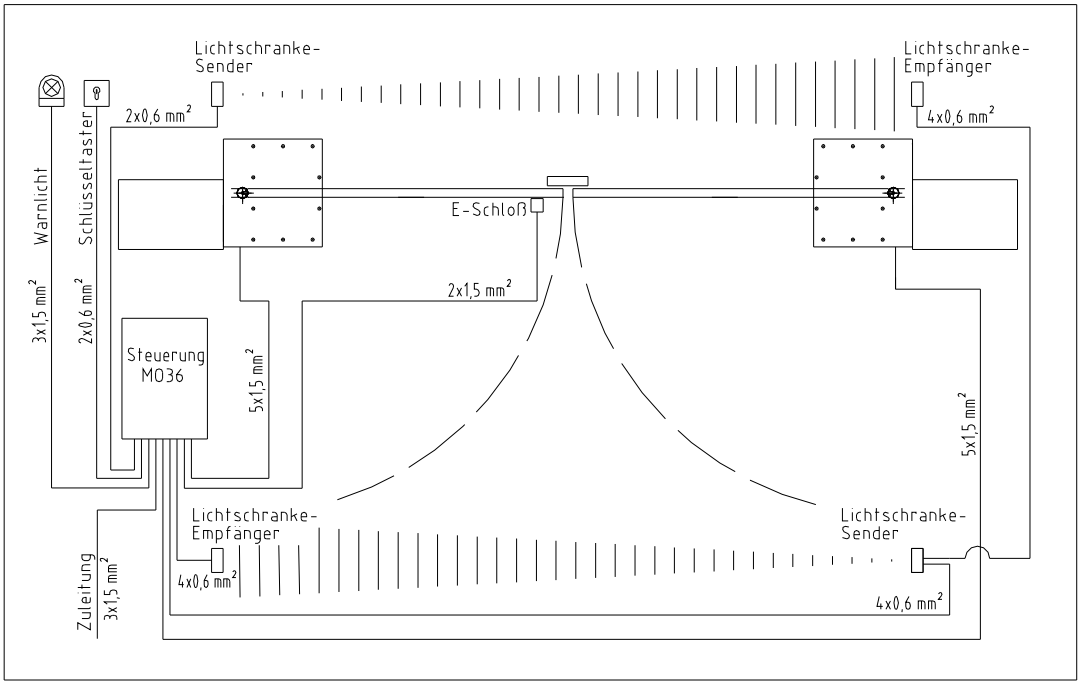

Lichtschranke auf Putz

Schlüsselschalter

Steuerung

Lichtschranke mit Bodenständer

Funkcodetaster

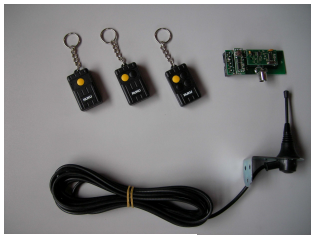

Funkanlage

Magnetverschluss

Magnetverschluss

Elektroschloss

Technische Daten

	408 1-flgl. / 2-flgl. Tore
Maximale Torflügelbreite bei 50% Winddurchlässigkeit	3.500mm / Flügel
Maximale Torflügelfläche bei 50% Winddurchlässigkeit	8,75m²
Max. Gewicht pro Flügel	500kg
Magnetverschluss / Elektroschloss erforderlich	ja
Notentriegelung	von innen und außen
Laufzeit für 90°(pro Flügel)	ca. 12s
Öffnungswinkel max.	bis zu 180°
Interne Anschläge	ja
Externe Anschläge bei Tor AUF erforderlich *	nein
Externe Anschläge bei Tor ZU erforderlich *	nach Angabe
Netzspannung	230V / 50Hz
Betriebsspannung	24Vdc
Einschaltdauer	50%
Motorsteuerung, separat (BxHxT)	MO 36 (175x260x100mm)
Schutzgrad Antrieb	IP 65
Schutzgrad Steuerung	IP 44
Temperaturbereich	-10℃ bis +70℃

*Eine genaue Positionierung in den entsprechenden Stellungen ist nur mit externen Anschlägen möglich!

Gehäusemaße

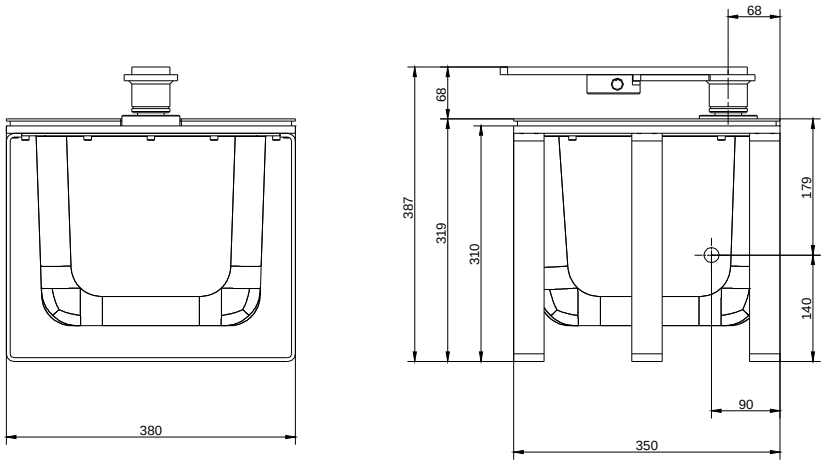

Ansichten

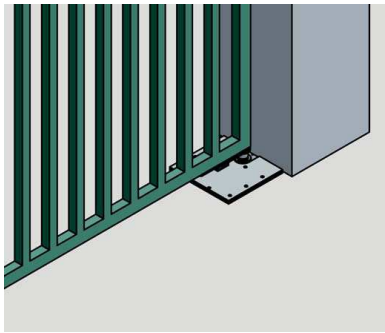

Einbau zwischen den Torpfosten

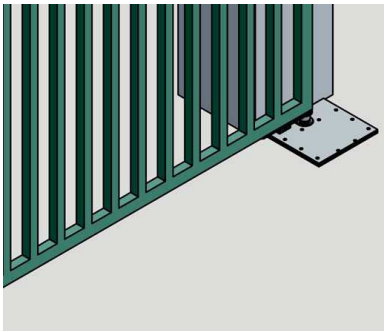

Einbau von innen mit Öffnungswinkel 180°

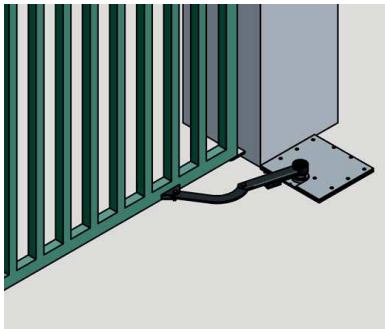

Einbau von innen mit Gelenkarm

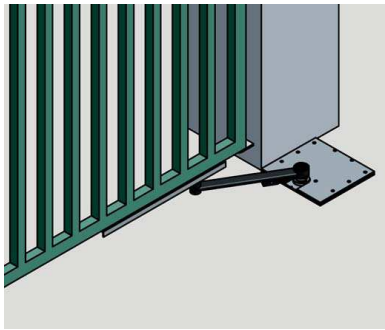

Einbau von innen mit geradem Arm und U- Schiene

Einbausituationen

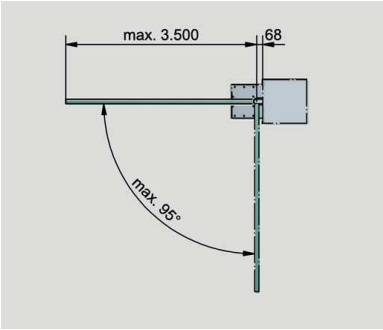

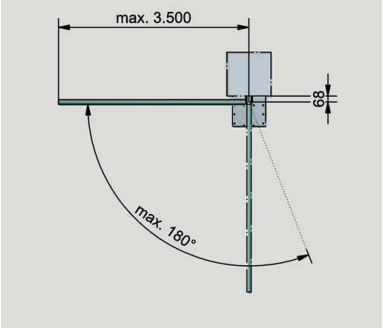

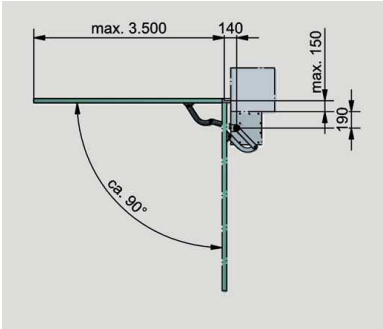

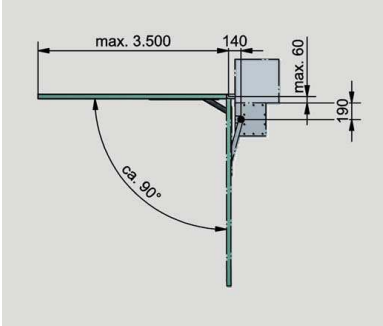

RUKU Tore- Türen GmbH, Dietenheimer Str. 43, 89257 Illertissen
Tel. 07303/173-0 Fax. 07303/173-93 e-mail S.Thelemann@ruku.info